LKT 210

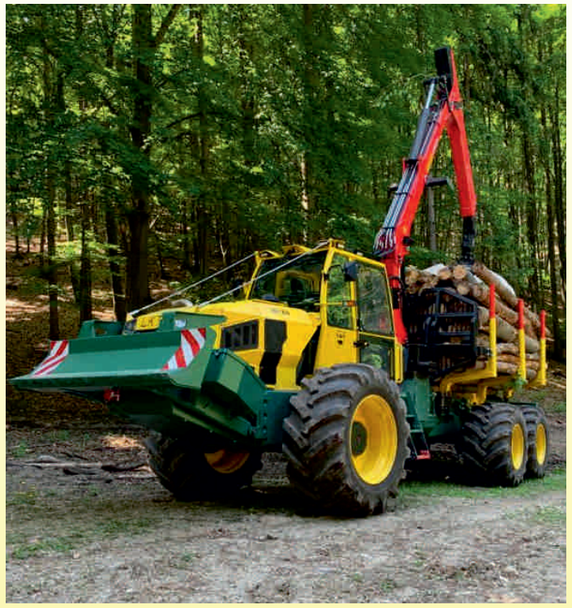

SINCE 1971

LKT

TÜV SÜD ISO 9001

LKT s.r.o.
Oravická 1965/62
028 01 Trstená
trade@lktholding.sk
www.lktholding.sk

Dealer:

LKT

LKT 210 Technické parametre

Motor: CUMMINS B6.7, 194 kW, STG V
Druh: naftový, štvordobý s turbodúchadlom
Objem palivovej nádrže: 200 l
Transmisia: s hydrostatickým prevodom, axiálnym regulačným čerpadlom, s automatikou pojazdu, axiálnym regulačným hydromotorom, dvojstupňovou hydraulickou dvojmotorovou rozvodovkou (režim terén/cesta)
Navijak: 2x90 kN, dvojbubnový s voľným odvíjaním lana, ovládaný elektrohydraulicky
Navíjacia rýchlosť: 0,8 - 1,2 m/s max.
Priemer/ dĺžka lana: 12mm/ 90m alebo 13mm/ 75m
Rámy: výkyv predného oproti zadnému rámu cez axiálne ložisko s aretáciou
Riadenie: plnohydraulické servoriadenie so zlamovaním rámov okolo zvislých čapov pomocou 2 priamočiarych hydromotorov, volantové s núdzovým riadením
Nápravy: lamelová uzávierka diferenciálu, ovládaná elektro-hydraulicky, lamelové prevádzkové brzdy ovládane brzdičom s elektrohydraulickou parkovacou brzdou, predná náprava pevná, zadná náprava pevná, typ boogie
Klanicová platforma: so sférickými kladkami, bez hydraulického zdvihu zadnej časti, 3+1 mechanicky výsuvný pár klaníc (+700 mm)
Zadný štít: sklopný, ovládaný hydraulicky
Zadná ochranná mreža: pevná
Hydraulický systém:
Pracovné hydr. čerpadlo: 147 cm³/ot s elektro momentovou reguláciou
Objem hydraulickej nádrže: 155 l
Pracovný tlak 240 bar
Hydraulická ruka Epsilon Palfinger S110F101 s dosahom 10,1 m, s možnosťou zloženia ruky do prepravnej polohy, pracovný tlak do 220 bar, plávajúca poloha, podpera kmeňov, montážny podstavec, hydrorozvody a elektrohydraulické ovládanie z kabíny operátora, drapák FG43S
Kabína: ROPS, FOPS, OPS
Sedačka s vyhrievaním, vzduchovým odpružením, ventiláciou, otočné pracovisko a mechanická otoč
Elektrický systém:
Napätie: 24V
Alternátor: 70A/28V
Aku. Batérie: 12V/50Ah, 2 ks
Štartér: 4 kW/24V
Pneumatiky: predné 600/65-34, zadné 600/55-26,5
Max. rýchlosť: 34 km/h
Hmotnosť: 18 500 kg
DxŠxV: 10120 x 2550 x 3520 mm

LKT 210 Voliteľná výbava

Navijak 2x100 kN: dvojbubnový s voľným odvíjaním lana, ovládaný elektrohydraulicky, dvojrýchlostný
Priemer/ dĺžka lana: 12mm/ 140m alebo 13mm/ 120m
Navijak 2x120 kN: dvojbubnový s voľným odvíjaním lana, ovládaný elektrohydraulicky, dvojrýchlostný
Priemer/ dĺžka lana: 12mm/ 140m alebo 13mm/ 120m
Pomocný navijak
Klanicová platforma s hydraulickým zdvihom zadnej časti, 3+1 mechanický výsuvný pár klaníc
Klanicová platforma s hydraulickým zdvihom zadnej časti, 3+1 hydraulický výsuvný pár klaníc
Ochranná mreža: hydraulicky sklápateľná zadná mreža
Hydraulická ruka X120F102 Epsilon Palfinger
Hydraulická ruka X140F102 Epsilon Palfinger
Klembank:
1,6 m² vymeniteľný, otočný o 180° s elektro-hydraulickým ovládaním
2,0 m² vymeniteľný, otočný o 180° s elektro-hydraulickým ovládaním
Zadný štít: sférické kladky s hydraulickým odvíjaním lana, 2 ks
Predná rampovacia radlica
Skrinky na náradie 2 ks
Kolesá: pneumatiky: predné 710/65-34, zadné 710/55 - 26,5
Kolesopásy
Kabína:
Klimatizácia s nezávislým chladičom a samostatným ventilátorom
Rádio s USB portom, 2 reproduktory
Elektrická otoč sedačky
Ochranný poťah sedačky (LKT)
Kamera predná
Kamera zadná
Ochrana skiel kabíny ochrannou železnou mrežou:
Zadné okno
Predné bočné okná 2x
Vrchná ochrana dverí 2x
Spodná ochrana dverí 2x
Tieňované zadné okno a zadné bočné okná so zvýšenou oteruvzdornosťou
Tieňované zadné okno a zadné bočné okná, pancierované, neprierazné
Bočné pracovné LED svetlá na kabíne 2x2 ks
Predohrev motora (ohrev cirkulačného chladiaceho obehu)

LKT 210 Ostatné

Telematika
Hydraulické náplne – BIO olej namiesto minerálneho oleja

LKT 210 Prídavné zariadenia

Spiľovacia hlavica
Harvestorová hlavica
Mulčovač

Výrobky a špecifikácia uvedené v tomto prospekte sa môžu zmeniť bez predchádzajúceho upozornenia a slúžia výhradne na informačné účely. 03/24

LKT 210 Technical parameters

Engine: CUMMINS B6.7, 194 kW, STG V
Type: diesel, 4-stroke with turbocharger
Fuel tank: 200 l
Transmission: hydrostatic, axial regulating pump, with automatic drive, axial regulating hydraulic engine, 2-gears hydraulic dropbox with 2 hydro engines (work/travel mode)
Winch: 2x90 kN, double drum with free unwinching of the rope, electro-hydraulically operated
Winching speed: 0,8 - 1,2 m/s max.
Rope diameter/ length: 12mm/ 90m or 13mm/ 75m
Frames: pivoting of the frames through axial bearing with hydraulic locking
Steering: fully hydraulic servo steering, articulation of half frames by means of 2 (two) hydraulic pistons, steering wheel with emergency steering
Axles: disc differential locking, electro-hydraulically operated, disc operation brakes with brake valves, electro-hydraulic parking brake, front axle - rigid, rear axle – rigid, boogie type
Stake platform: with spherical guiding rollers, 3 + 1 mechanically retractable pair of stakes (+700 mm)
Rear shield: tiltable, hydraulically operated
Rear protection grid: fixed
Hydraulic system:
Hydraulic work pump: 147 cm³ with regulation
Hydraulic tank: 155 l
Working pressure: 240 bar
Hydraulic crane Epsilon Palfinger S110F101 with a reach of 10,1 m, with the possibility of folding the arm into transport position, working pressure up to 220 bar, floating position, wood logs support, incl. support frame, hydraulic coupling and electrohydraulic control from operator's cab, grab FG43S
Cab: ROPS, FOPS, OPS
Seat: heated, with air suspension, ventilation, rotating workstation and mechanical swivelling
Electric system:
Voltage: 24V
Alternator: 70A/28V
Batteries: 12V/50Ah, 2 pcs
Starter: 4 kW/24V
Tires dimension: front 600/65-34, rear 600/55-26,5
Max. speed: 34 km/h
Weight: 18 500 kg
LxWxH: 10120 x 2550 x 3520 mm

LKT 210 Optional equipment

Winch 2x100 kN: double drum with free unwinching of the rope, electro-hydraulically operated, two-speed
Rope diameter/ length: 12mm/ 140m alebo 13mm/ 120m
Winch 2x120 kN: double drum with free unwinching of the rope, electro-hydraulically operated, two-speed
Rope diameter/ length: 12mm/ 140m alebo 13mm/ 120m
Additional support winch
Stake platform with hydraulic lifting of the rear part, 3 + 1 mechanically retractable pair of stakes
Stake platform with hydraulic lifting of the rear part, 3 + 1 hydraulically retractable pair of stakes
Protection grid: hydraulically tiltable protection grid
Hydraulic crane X120F102 Epsilon Palfinger
Hydraulic crane X140F102 Epsilon Palfinger
Clampbunk:
1,6 m² removable, rotating 180° with electro-hydraulic control
2,0 m² removable, rotating 180° with electro-hydraulic control
Rear shield: spherical rollers with hydraulic rope unwinding, 2 pcs
Front blade
Toolboxes 2 pcs
Wheels: tires incl. rims: front 710/65-34, rear 710/55 - 26,5
Chain tracks
Cab:
Air-condition with independent cooler and ventilator
Radio with USB port, 2 speakers
Electric seat swivel
Protective seat covers (LKT)
Front camera
Rear camera
Cab protection with protective iron grid:
Rear window
Front side windows 2x
Upper rear side window 1x
Lower rear side window 1x
Shaded rear window and rear side windows with increased abrasion resistance
Shaded rear window and rear side windows, shatterproof against saw chains
Side working LED lights on cab 2x2 pcs
Engine preheating (heating of circulating cooling system)

LKT 210 Others

Telematics
Hydraulic fillers – BIO oil instead of mineral oil

LKT 210 Additional equipment

Sawing head
Harvestor head
Mulcher
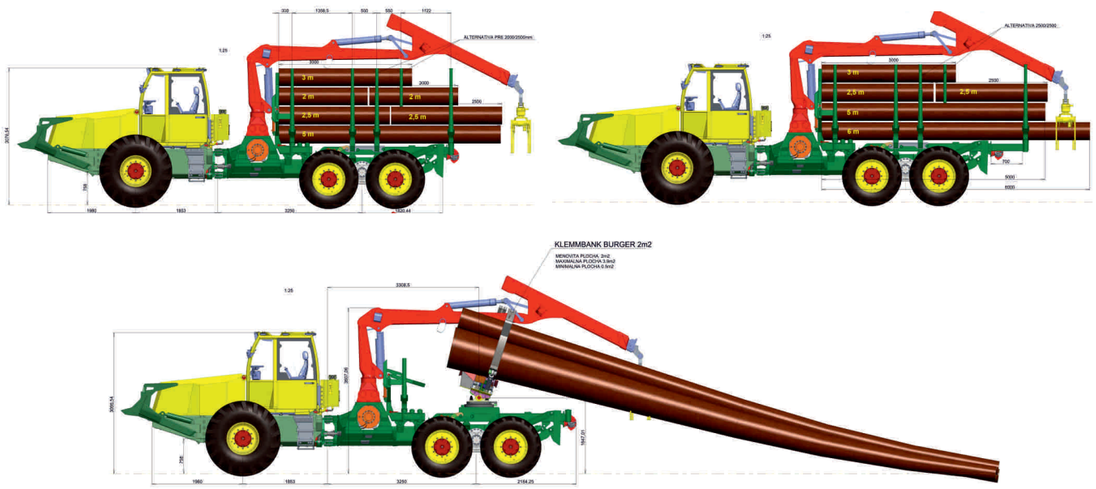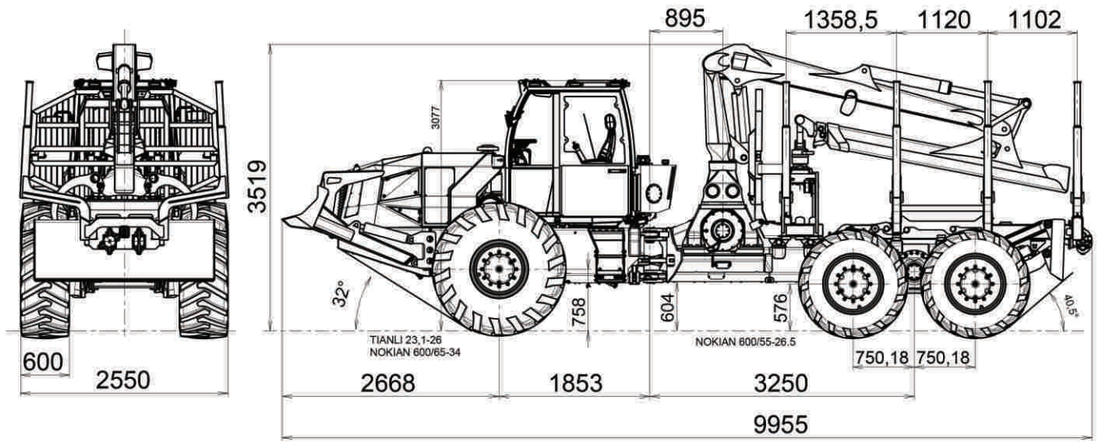
The products and specifications set forth in this brochure are subject to change without notice and are for information purposes only. 03/24